FICHA DE PRODUCTO

CAMPANA LED 100W DRIVER MEANELL 220 LM/W

DESCRIPCIÓN

Novedosa campana led tipo Ovni de alta eficiencia 220 lm/W.

Destaca por su diseño compacto de dimensiones reducidas y por la calidad de sus componentes que incluyen driver Meanwell y chips de alta luminosidad patentados. Cuenta con una excelente capacidad para la disipación de calor, lo que garantiza una larga vida útil.

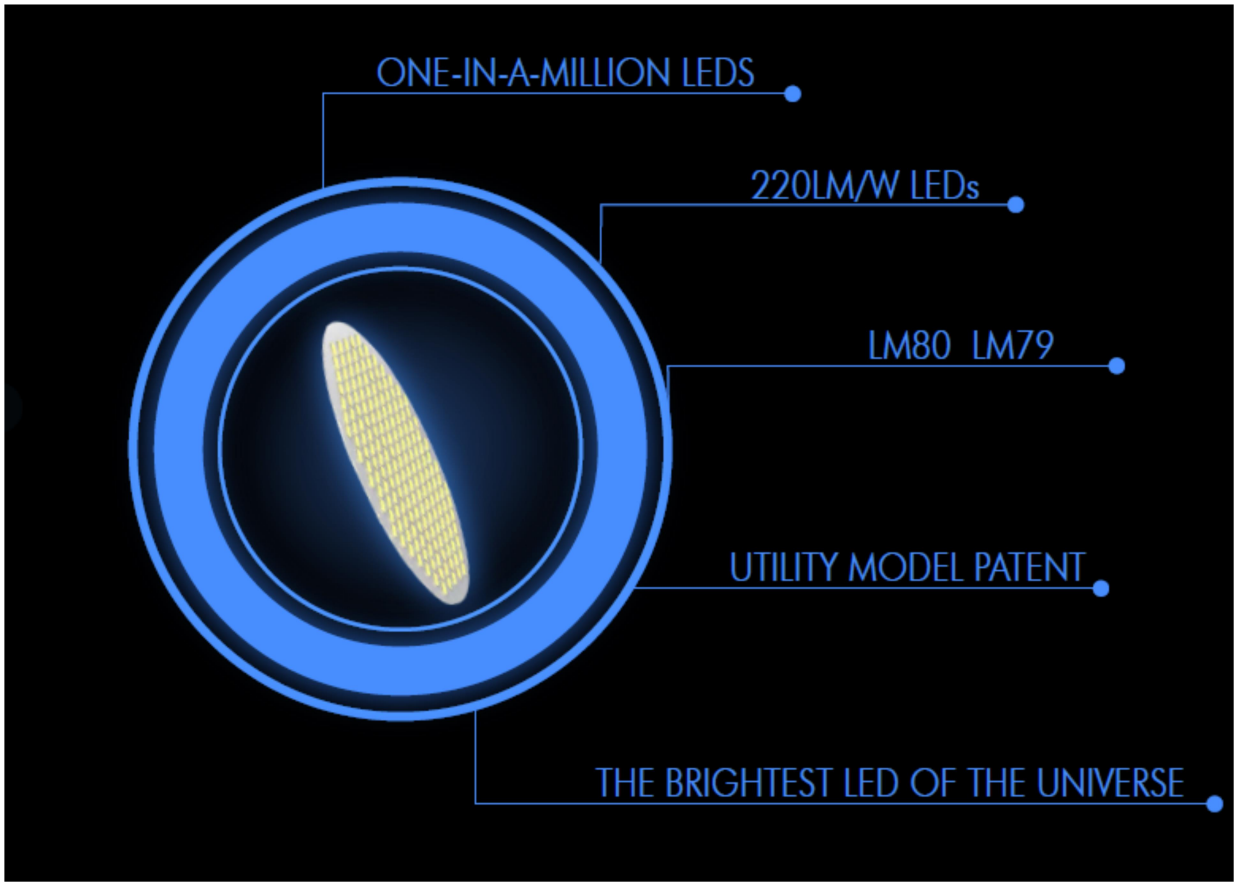

.

FICHA TÉCNICA

MEDIDAS	Ø253x199x72
POTENCIA NOMINAL	100W
LUMINOSIDAD	21000/21500/21800 Lm
DRIVER	MEANWELL HBG
TEMPERATURA	6500/4600/3300 K
EFICIENCIA	220 Lm/W
FACTOR DE POTENCIA	>0.95
ÁNGULO	120º
CRI	>80
PROTECCIÓN	IP65
TENSIÓN	100-240 V
GARANTÍA	5 Años
CERTIFICADOS	**TUV CE CB RHOS ETL**

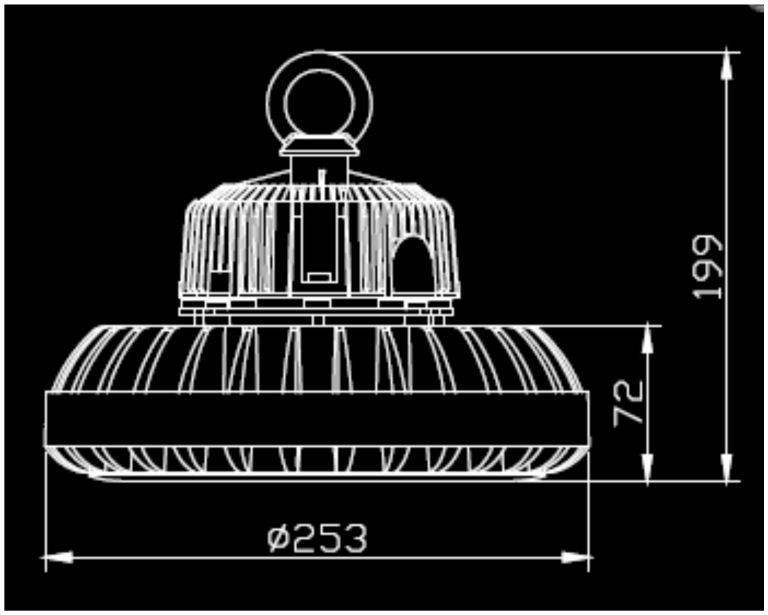

IP65
THE GLORY OF THE KING
Absolute water proofing
YOOHUN

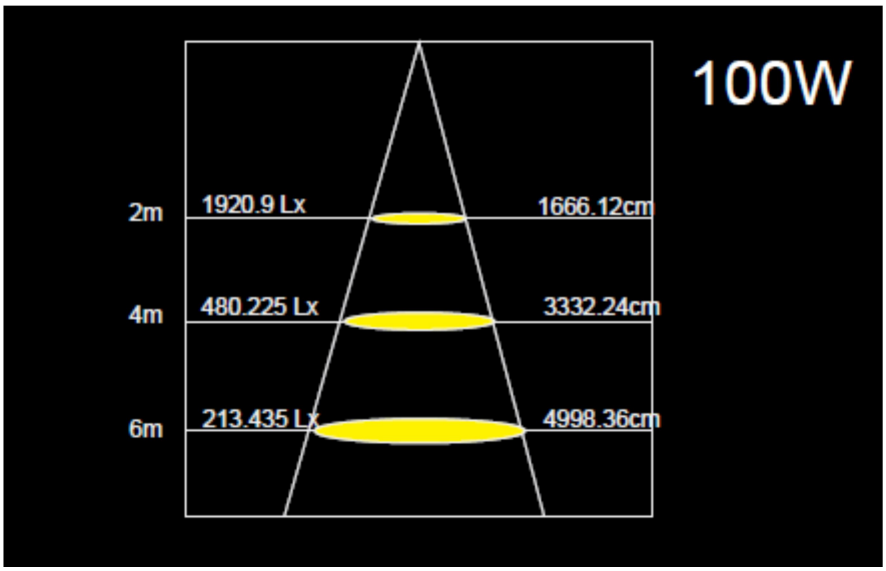
100W
2m
1920.9 Lx
1666.12cm
4m
480.225 Lx
3332.24cm
6m
213.435 Lx
4998.36cm